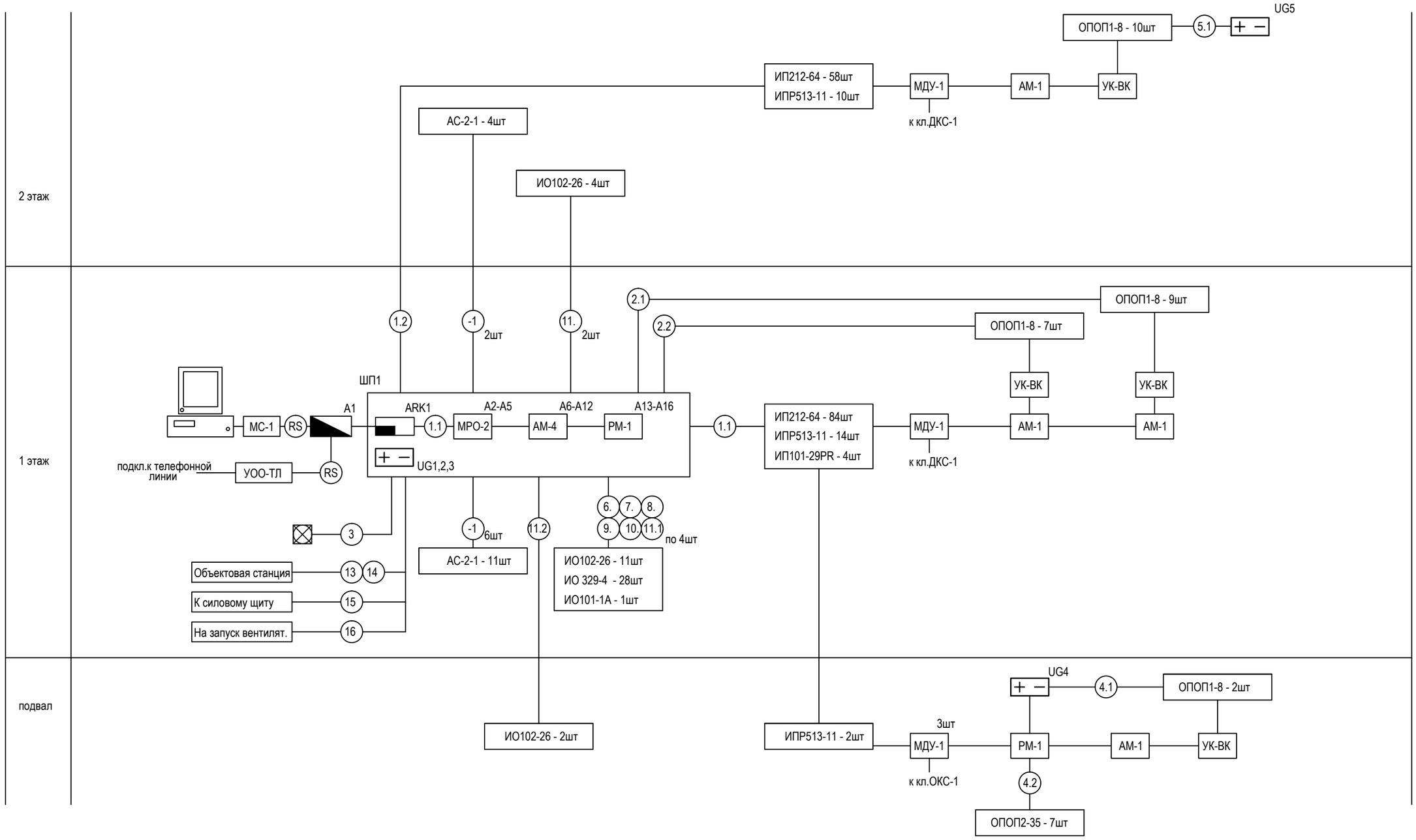

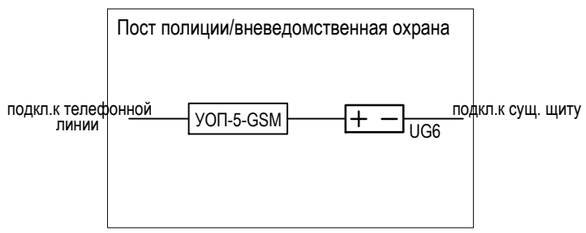

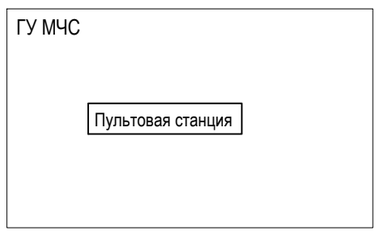

Согласовано

Взам. инв.N

Подпись и дата

Инв.N подл.

Изм.	Кол.уч.	Лист	№док.	Подпись	Дата

	Стадия	Лист	Листов
Детский сад	Р	3	
Структурная схема			

Формат А3